Sensori induttivi

BES M12ME-PSC40B-S04G-003
Codice d'ordine: BES00EF

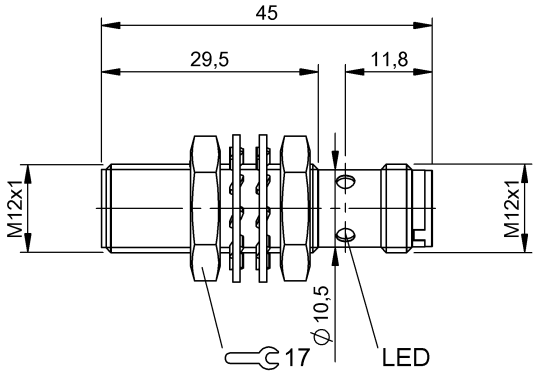

Basic features

Marca	Global
Norma base	IEC 60947-5-2
Omologazione / conformità	CE cULus EAC WEEE

Display/Operation

Indicatore di funzione	sì
Indicatore tensione d'esercizio	no

Electrical connection

Collegamento	M12x1-Connettore, 4-poli, A-codificato
Protetto da possibilità di scambio	sì
Protezione da corto	sì
Protezione dalle inversioni di polarità	sì

Electrical data

Caduta di tensione statica max.	1.5 V
Capacità di carico max. a Ue	1 µF
Categoria d'uso	DC-13
Classe di protezione	II
Corrente a vuoto Io max., non attenuata	2 mA
Corrente a vuoto Io max., smorzata	5 mA
Corrente di corto circuito nominale	100 A
Corrente d'esercizio minima Im	0 mA
Corrente d'esercizio nominale Ie	200 mA
Corrente residua Ir max.	10 µA
Frequenza di commutazione	2500 Hz
Ondulazione residua max. (% di Ue)	15 %
Resistenza d'uscita Ra	33.0 kohm + D
Ritardo di disponibilità tv max.	21 ms
Tensione d'esercizio UB	10...30 VDC
Tensione di esercizio nominale Ue DC	24 V
Tensione d'isolamento nominale Ui	250 V AC

Environmental conditions

EN 60068-2-27, urto	Emisinusoide, 30 g_n, 11 ms
EN 60068-2-6, vibrazione	55 Hz, ampiezza 1 mm, 3x30 min
Grado di contaminazione	3
Grado di protezione	IP68
Temperatura ambiente	-25...70 °C

Functional safety

MTTF (40 °C)	640 a

Sensori induttivi

BES M12ME-PSC40B-S04G-003
Codice d'ordine: BES00EF

Interface

Uscita di commutazione	PNP contatto normalmente aperto (NA)

Material

Materiale custodia	Ottone, con rivestimento senza nickel
Superficie attiva, materiale	PBT

Mechanical data

Coppia di serraggio	10 Nm
Dimensione	Ø 12 x 45 mm
Dimensioni	M12x1
Installazione	installabili a filo

Range/Distance

Contrassegno della distanza di commutazione	■■
Deriva termica max. (% di Sr)	10 %
Distanza di commutazione garantita Sa	3.2 mm
Distanza di commutazione nominale sn	4 mm
Distanza di commutazione reale Sr	4 mm
Distanza di commutazione reale Sr, tolleranza	±10 %
Isteresi H max. (% di Sr)	15.0 %
Precisione di ripetibilità max. (% di Sr)	5.0 %

Remarks

Dopo avere eliminato il sovraccarico il sensore è nuovamente in grado di funzionare.

Per informazioni dettagliate relative a MTTF o B10d vedere certificato MTTF / B10d

L'indicazione del valore MTTF / B10d non rappresenta alcuna garanzia di qualità e/o di durata; si tratta soltanto di valori empirici senza alcun carattere vincolante. Con l'indicazione di questi valori non si allungano neppure i termini di prescrizione per i vizi della cosa, né vengono influenzati in alcun modo.

Connector Drawings

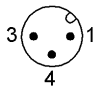
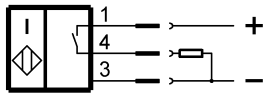
Wiring Diagrams